ミニダム 1000 ℓ

大容量・装備・コスパで、災害対応

電気がなくても高所に送水できる、浄水器も使える。たっぷり使えて、災害時にも助かります。

↑ 圧送手押しポンプを装備。日頃の散水と非常用に
←２台連結して、電動ポンプで送水。普段利用に

安心、使いやすい、５つの特徴

① **安全設計の蓋** で、子どものイタズラや転落事故を防ぐ。
② **水位計が付いている** ので、内部の容量が一目で分かる。
③ **長寿命**。ポリエチレンでも遮光性で高品位設計の液体輸送容器を採用。
④ **ポンプ接続やタンク連結が容易な**、使いやすい配管設計。
⑤ **架台が基礎に固定できる** ので、台風・地震でも安心。

豊富なオプションで、雨水が広く活用できる

- **圧送手押しポンプ**（３階まで揚がる）… 日頃の散水・打ち水に、防災に
- **浄水器**（圧送手押しポンプと一緒に）　… 防災に、煮沸消毒で飲用も
- **電動ポンプ** … 日頃の散水・洗車に

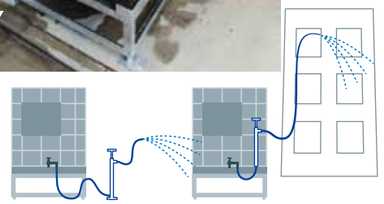

圧送手押しポンプ（スタンド型・固定型）

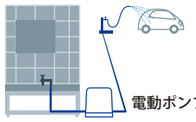

電動ポンプ

圧送手押しポンプと
浄水器の取付け例 →

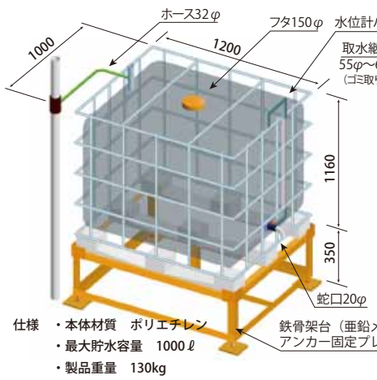

仕様　・本体材質　ポリエチレン
・最大貯水容量　1000 ℓ
・製品重量　130kg

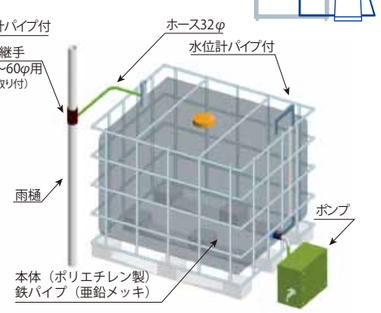

仕様　・本体材質　ポリエチレン
・最大貯水容量　1000 ℓ
・製品重量　80kg

販売・お問合せ先
■ 有限会社 風大地プロダクツ
〒120-0012 東京都足立区青井 3-5-26-424
TEL.03-5681-4912　FAX.03-5681-4911
製 作
■ サンエービルドシステム株式会社
〒124-0006 東京都葛飾区堀切 1-8-4
TEL.03-3693-5478　FAX.03-3693-7143

価格や仕様は、変更することがあります。2019 年 6 月

流せば洪水、貯めれば資源
雨水活用のパイオニア　20 年超の豊富な実績
サンエービルドシステム株式会社

ミニダム 天水うるる

浸透マス付き小型雨水タンク

天水うるるは、３つの働きで雨水の好循環をつくり、治水・利水・環境保全に役立ちます。

① 雨水を貯める
② 雨水を地下に浸透させる
③ 貯めた雨水を使う

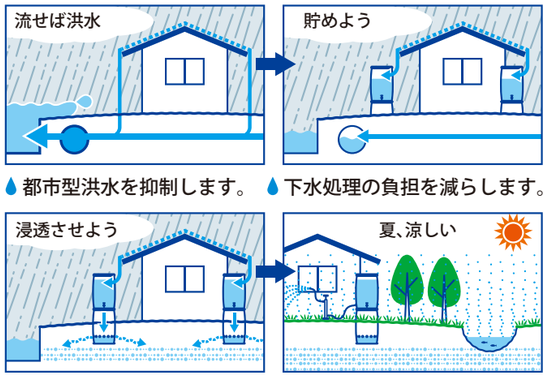

- 都市型洪水を抑制します。
- 下水処理の負担を減らします。
- 地下水を涵養します。
- 枯渇した湧水を再生します。
- 浸透した雨水の蒸発冷却で、ヒートアイランド化を防止します。
- 日頃は散水・雑用水に。
- 非常時には貴重な水源になります。

さらに、天水うるるは、従来の浸透マスに比べて、こんなに優れています。

貯めた雨水をろ過して、地下に浸透させるので、浸透マスの目詰まりを防ぎ、長持ちさせます。

浸透マスの設置作業で、雨水タンクも一緒に取り付けられるので、設置費用が大幅にコストダウン。

ろ過フィルターは取り外して丸洗いできるので、掃除が簡単。貯留タンクも、上蓋が全開するのでメンテが簡単。

貯めた雨水も使えて、非常時は貴重な水源になります。

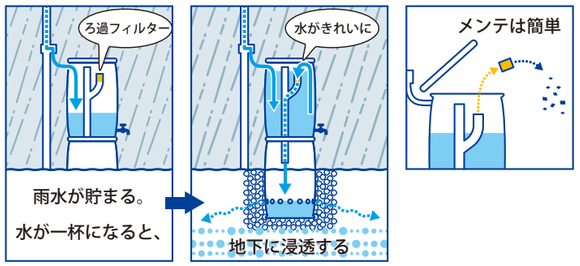

仕様
・本体材質　ポリエチレン
・最大貯水容量　100 ℓ
・製品重量　15kg

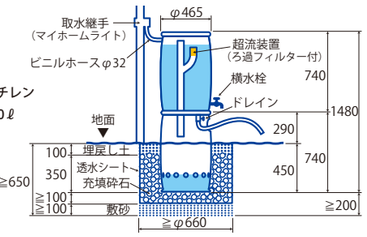

開発協力：東京理科大学 理工学部 土木工学科
水理研究室　二瓶 泰雄 教授

※ 当製品は、二瓶教授の基本アイデアを基に、同大学との共同研究を経て、当社にて改良・製品化したものです。

「水循環基本法」「雨水利用の推進に関する法律」（2014 年施行）の施策に天水うるるは、大きく寄与します。

販売・お問合せ先
■ 有限会社 風大地プロダクツ
〒120-0012 東京都足立区青井 3-5-26-424
TEL.03-5681-4912　FAX.03-5681-4911
製 作
■ サンエービルドシステム株式会社
〒124-0006 東京都葛飾区堀切 1-8-4
TEL.03-3693-5478　FAX.03-3693-7143
価格や仕様は、変更することがあります。2019 年 6 月

元祖！ 雨水タンク … 安心のロングセラー

ミニダム 200ℓ・100ℓ

雨が降る度にタンクの水が新しくなる。
自然循環方式だから、
「うっかり溜まり水」をつくりません。

① 自然循環方式

⑤ 豊富なオプション

手押しポンプの取り付け

安心、使いやすい、５つの特徴

① 雨が降る度にタンクの水が入れ替わって新しくなる、自然循環方式。
② 蓋が全開するので、バケツでさっと使えて、内部の清掃も楽々。
③ 長寿命。ポリエチレンでも遮光性で高品位設計の液体輸送容器を採用。
④ 架台が標準装備。固定できるので、台風・地震でも飛ばされない。
⑤ 豊富なオプションで、雨水が広く活用できる。

豊富な実績
葛飾区の公立小中学校
全てに設置しました。

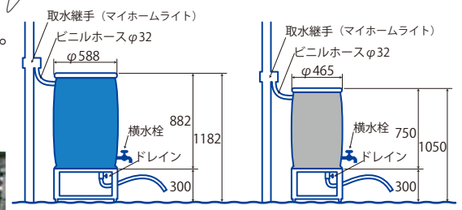

仕様 ・本体材質 ポリエチレン
・最大貯水容量 200ℓ
・製品重量 23kg

仕様 ・本体材質 ポリエチレン
・最大貯水容量 100ℓ
・製品重量 20kg

ミニダムシリーズの価格

装備＼製品名	ミニダム 1000ℓ	ミニダム 200ℓ	ミニダム 100ℓ	天水うるる
架台あり	¥265,000	標準装備	標準装備	−−
架台なし	¥180,000	−−	−−	−−
自然循環方式	−−	¥73,000	¥70,000	¥85,000
自然循環なし	なし	¥65,000	¥62,000	−−
水位計	標準装備	水位計ホース ＋¥2,000		
雨水集水装置	標準装備（マイホームライト） ※別タイプはオプション			

標準装備（マイホームライト）

適合する竪樋
丸樋 φ55・φ60・φ76
角樋（パナソニック電工・積水化学工業・電気化学工業・三菱樹脂・タキロン）
ごみ取り皿付き、色は緑・灰
材質：ポリエチレン

オプション ※設置条件により選定します。ご相談ください。

適合する竪樋
丸樋
VP/VU75
ごみ取り皿付き
材質：ポリエチレン

適合する竪樋
丸樋
VP/VU100
材質：硬質塩ビ
塩ビ管の直結が可能

適合する竪樋
丸樋 φ60・φ76
VP/VU75・100・125
メッシュフィルター付き
材質：ステンレス

共通オプション

圧送手押しポンプ（揚水高さ 10m）

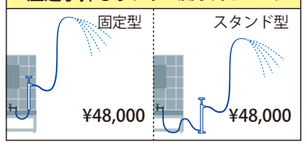

電動ポンプ

使用目的・設置条件によって選定します。
ご相談ください。

浄水器

中空糸膜タイプ、逆浸透膜タイプ
使用目的・設置条件によって選定します。
ご相談ください。

雨櫃 AME BITS

景観に調和する、国産杉・間伐材の雨水タンク

雨びつ

- 小さいもの大きなもの、場所と用途に合わせて、最適な形に組み立てることができます。
- 雨びつも雨びつミニも、加圧注入の防腐処理材なので、無処理材の 3〜5 倍も長持ちです。

壁面緑化の自動灌水に使用。雨が足りない時は、水道水を補給。
（都立木場公園ミドリアム様）

雨びつの使用例（左写真の例）

屋根の一部から雨水を集めます。 ポンプで送水し、植物に水やりします。 雨が足りない時は、水道水を補います。

無電源の自動灌水装置で水やり（葛飾区役所様）

中庭緑化に手押しポンプで散水（都立武蔵野北高校様）

雨びつは、このような用途にも役立ちます。

トイレの洗浄水に使えます。 ビオトープの浄化に役立ちます。 蒸発冷却を生かした、涼しさづくりに役立ちます。

木の断熱性能の良さで屋上貯留槽に。
特製ろ過装置で、洗濯水に利用（世田谷区 H 様）

ポリエチレン遮水袋、防虫ネット

企画・設計：有限会社風大地プロダクツ
製作・施工：サンエービルドシステム株式会社
※雨びつは、東京都中小企業グループ化事業により製品化しました。

雨びつの基本タイプ

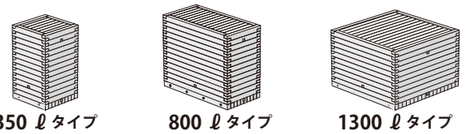

350ℓタイプ
745×745×H1260mm
製品重量 約 210kg
¥360,000（税別）

800ℓタイプ
1495×745×H1260mm
製品重量 約 320kg
¥490,000（税別）

1300ℓタイプ
1495×1495×H990mm
製品重量 約 400kg
¥690,000（税別）

雨びつミニ

木をはめ合わせるだけの組立式

- ポリエチレン遮水袋を内装
- サイズは２タイプ

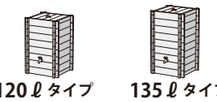

120ℓタイプ
580×620×H840mm
製品重量 約 32kg
¥80,000（税別）

135ℓタイプ
580×620×H945mm
製品重量 約 35kg
¥88,000（税別）

江戸天水

庭やまちの辻辻に置いて安心。
防災に必要な機能が詰まっています。

200ℓタイプ
ミニダム 200ℓを内蔵
折りたたみバケツ 5 個付
750×750×H1320mm
¥178,000（税別）

いざという時、ささっと蓋が開いて、ぱっと水が使えます。
上の蓋と正面のパネルを開けると、
中には、折り畳みバケツ・手押しポンプ・ホース・etc. が。
タンクの蓋も全開するので、手早く水を汲むことができます。

花樹天水

コンクリートの街を緑のキューブで潤す、
自力灌水する雨水タンクです。

1000ℓタイプ
ミニダム 1000ℓを内蔵
無電源の自動灌水装置付
金網・プランター込み（植栽は別途）
1400×1600×H1500mm
¥498,000（税別）

緑のキューブの中には、１トンの雨が溜まります。
ふだんは緑化・清掃に。非常時には、トイレの流し水などに。
タンクの上蓋が全開するので、バケツを使うことができます。

植物への水やりは、花樹天水が自分でします。
電気不要の自動灌水装置が、植物が必要とする量を配ります。